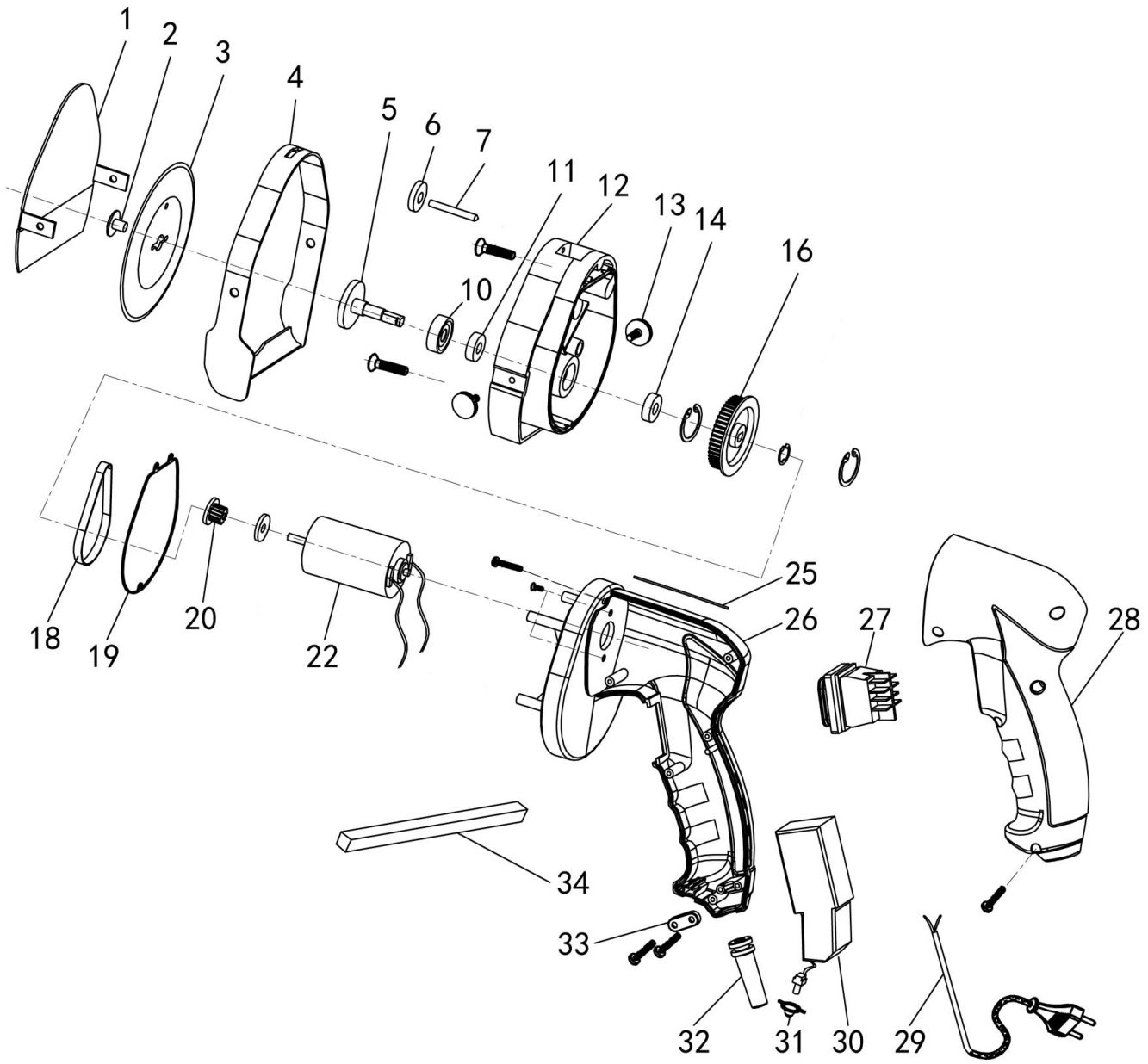

Bartscher	Dönermesser 990-E06 Artikel-Nr.: 370158	Explosionszeichnung 19.03.2020	Seite 1/2

Pos.	Artikelbeschreibung	Description of item	Artikel Nr./Item No.
1	Messerschutz	Knife protector	E037015801
2	Befestigungsschraube	Fastening screw	E037015802
3	Messer, glatt	Smooth knife	E037015803
4	Verstellring	Adjustment ring	E037015804
5	Achse	Axis	E037015805
6	Verstellschraube	Adjustment screw	E037015806
7	Bolzen	Bolt	E037015807
10	Wellendichtring	Shaft sealing ring	E037015810
11	Lager 608	Bearing 608	E037015811
12	Gehäuse z. Getriebe	Gear box	E037015812
13	Verriegelungsschraube	Locking screw	E037015813
14	Lager 607	Bearing 607	E037015814
16	Riemenscheibe	Pulley	E037015816
18	Riemen	Belt	E037015818
19	Dichtungsring	Sealing ring	E037015819
20	Getriebe	Gear	E037015820
22	Motor	Motor	E037015822
25	Dichtungsleiste	Sealing strip	E037015825
26 + 28	Gehäuse	Plastic housing	E037015826
27	Schalter	Switch	E037015827
29	Anschlusskabel	Power cord	E037015829
30	Platine	Ciucuit board	E037015830
31	Reset	Reset	E037015831
32	Kabelschutz	Cable protector	E037015832
33	Kabelhalterung	Cable holder	E037015833
34	Schleifstein	Sharpener stone	E037015834